Ballenklammer, Zellstoff Ballenklammern

Mit unseren Ballenklammern, die Effizienz und Sicherheit gewährleisten, können Sie die meisten Ballenwaren, wie Altpapier, recycelte Kunststoffprodukte, Stofflappen, natürliche und synthetische Textilfasern aufnehmen und transportieren

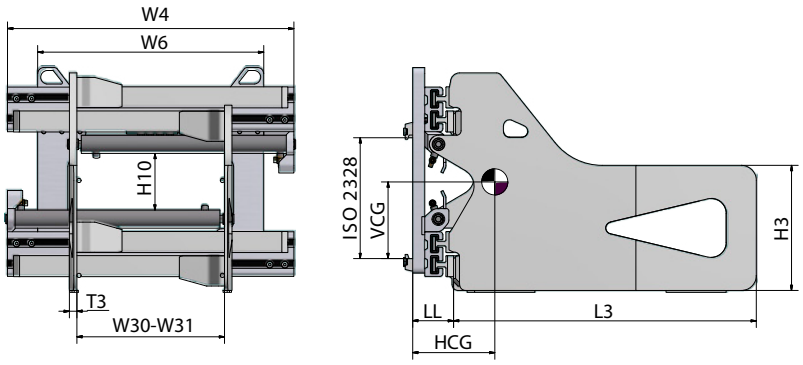

Eigenschaften

1. Vollständig geschütztes Ventil einschließlich Überdruckventil und Rückhalteventil
2. Einstellbare Schraubanschlussregler gewähren eine synchronisierte Armbewegung
3. Hervorragende Sichtverhältnisse durch und über den Rahmen
4. Dünne abgerundete Stege für einen optimalen Griff auf die Last
5. Stahlrahmen bietet eine hohe Haltbarkeit der Klammer
6. Dünne Armprofile um Ballen, die eng nebeneinander gestapelt sind, zu umklammern