Seitenschieber ISO/FEM 2
mit Gleitstücken

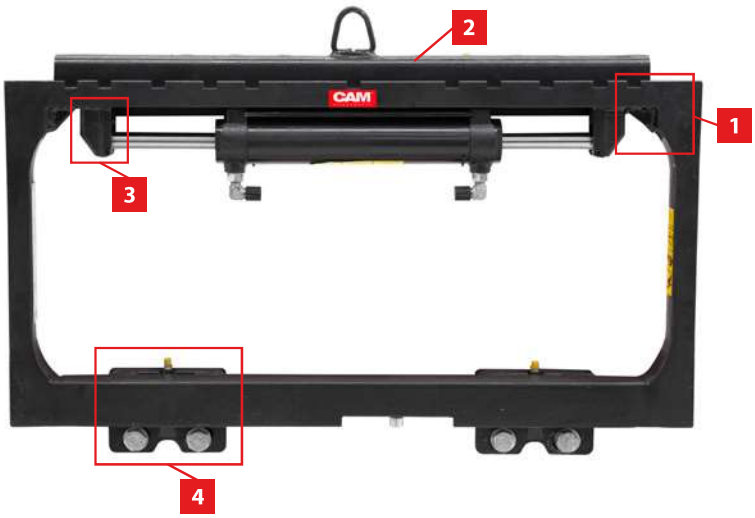

Unser neues Seitenschieber-Modell erfüllt die betrieblichen Anforderungen. Sie reduzieren die gesamte Transportzeit, schützen Paletten und Waren vor unnötigen Schäden und erhöhen die Manövrierfähigkeit.
Dieses verbesserte Modell ist ein starker und benutzerfreundlicher Seitenschieber von hoher Qualität.

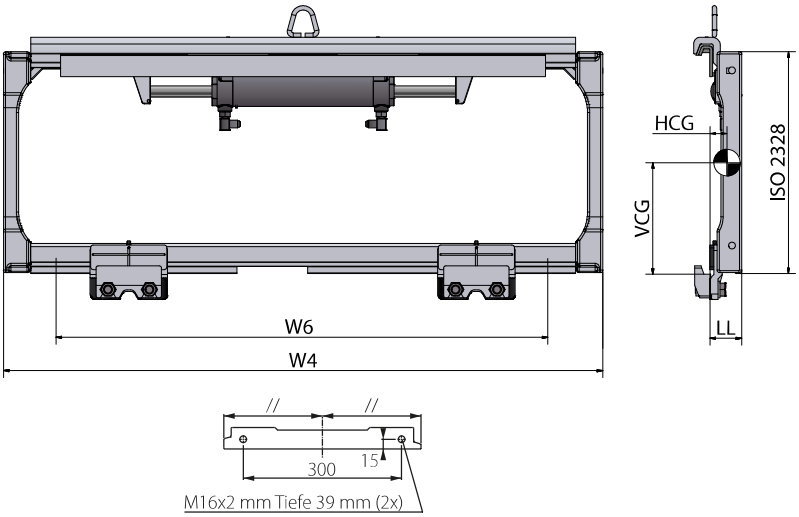

Eigenschaften

1. Verstärkte Ecken
2. Neues Design der Oberstange bestehend aus 2 geschmiedeten Längsträgern, 2 Verstärkungsstreifen und einer warmgewalzten Oberstange
3. Neuer Zylinderanschluss mit einem Federstift
4. Verbesserte Gleitstücke

Technische Daten

- W6 - Minimale Breite vom Gabelträger
- Seitenschub ± 100 mm

Modell	Kapazität	W4	W6	LL	HCG	VCG	Gewicht	ISO 2328
	kg/mm	mm	mm	mm	mm	mm	kg	
SHP225.080P.CD1	2500/500	800	780	58	23	224	42	2
SHP225.090P.CD1	2500/500	900	780	58	23	224	46	2
SHP225.092P.CD1	2500/500	920	780	58	23	224	46	2
SHP225.094P.CD1	2500/500	940	780	58	23	224	47	2
SHP225.098P.CD1	2500/500	980	780	58	23	224	48	2
SHP225.100P.CD1	2500/500	1000	780	58	23	224	49	2
SHP225.102P.CD1	2500/500	1020	780	58	23	224	49	2
SHP225.104P.CD1	2500/500	1040	780	58	23	224	50	2
SHP225.107P.CD1	2500/500	1070	780	58	23	224	51	2
SHP225.110P.CD1	2500/500	1100	780	58	23	224	52	2
SHP225.115P.CD1	2500/500	1150	780	58	23	224	54	2
SHP225.125P.CD1	2500/500	1250	980	58	23	224	57	2
SHP225.140P.CD1	2500/500	1400	980	58	23	224	67	2

Auf Anfrage erhältlich

- Lastschutzgitter