Elektro-Hochhubwagen 1,35 - 1,6 t

BT staxio

R-Serie

SRE135/L

SRE160/L

TOYOTA

MATERIAL HANDLING

www.toyota-forklifts.de

Elektro-Hochhubwagen Fahrersitz

Technische Daten					SRE135	SRE135L	SRE160	SRE160L
Kennzeichen	1.1	Hersteller			BT	BT	BT	BT
	1.2	Typ			SRE135	SRE135L	SRE160	SRE160L
	1.3	Antrieb			Elektro	Elektro	Elektro	Elektro
	1.4	Bedienung			Sitz	Sitz	Sitz	Sitz
	1.5	Tragfähigkeit/Last	Q	kg	1350	1350	1600	1600
	1.6	Lastschwerpunkt	c	mm	600	600	600	600
	1.8	Lastabstand, Vorderachse bis Gabelrücken Duplex	x	mm	809	812	782	785
Gewicht	2.1	Eigengewicht ohne Batterie		kg	1175-1240	1175-1240	1295-1585	1295-1585
	2.2	Achslast mit Last (Antriebsrad/Stützrollen/Gabelrollen)		kg	1535/1490/1790	1535/1490/1790	1655/1610/2150	1655/1610/2150
	2.3	Achslast ohne Last (Antriebsrad/Stützrollen/Gabelrollen)		kg	1405/1360/570	1405/1360/570	1530/1480/680	1530/1480/680
Räder, Fahrwerk	3.1	Bereifung			Polyurethan	Polyurethan	Polyurethan	Polyurethan
	3.2	Reifengröße vorn		mm	Ø85	Ø85	Ø85	Ø85
	3.3	Reifengröße hinten		mm	Ø250	Ø250	Ø250	Ø250
Grundabmessungen	4.2	Höhe Hubgerüst eingefahren	h_1	mm	2212	2212	2438	2438
	4.3	Freihub	h_2	mm	1743	1743	1943	1943
	4.4	Hub	h_3	mm	3260	3260	3660	3660
	4.5	Höhe Hubgerüst ausgefahren	h_4	mm	3867	3867	4293	4293
	4.7	Höhe Schutzdach	h_6	mm	1980	1980	1980	1980
	4.8	Sitzhöhe	h_7	mm	900-980	900-980	900-980	900-980
	4.15	Gabelhöhe abgesenkt	h_{13}	mm	90	90	90	90
	4.19	Gesamtlänge	l_1	mm	2194	2235	2240	2281
	4.20	Länge einschl. Gabelrücken	l_2	mm	1044	1085	1090	1131
	4.21	Gesamtbreite	b_1	mm	1020	1020	1020	1020
	4.22	Gabelzinkenmaße	e/l	mm	180/1150	180/1150	180/1150	180/1150
	4.25	Maß über Gabel	b_5	mm	570	570	570	570
	4.31	Bodenfreiheit mit Last unter Hubgerüst	m_1	mm	25	25	25	25
	4.33	Arbeitsgangbreite bei Palette 1000x1200 quer *	A_{st}	mm	2659	2699	2691	2731
	4.35	Wenderadius	W_a	mm	1912	1912	1912	1912
Leistungsdaten	5.1	Fahrgeschwindigkeit, mit/ohne Last		km/h	8,6/9,4	8,6/9,4	8,6/9,4	8,6/9,4
	5.2	Hubgeschwindigkeit mit/ohne Last		m/s	-/0,36 [2]	-/0,36 [2]	0,15/0,25	0,15/0,25
	5.3	Senkgeschwindigkeit mit/ohne Last		m/s	0,46 [2]/0,35	0,46 [2]/0,35	0,46/0,40	0,46/0,40
	5.8	Max. Steigfähigkeit mit/ohne Last [1]		%	8/15	8/15	8/15	8/15
	5.10	Betriebsbremse			Hydraulisch	Hydraulisch	Hydraulisch	Hydraulisch
	5.11	Parkbremse			Mechanisch	Mechanisch	Mechanisch	Mechanisch
Motor	6.1	Fahrmotor, Leistung S2 60 min.		kW	2,6	2,6	2,6	2,6
	6.2	Hubmotor, Leistung bei S3 20%		kW	5,0	5,0	5,0	5,0
	6.4	Batteriespannung, Nennkapazität		V/Ah	24/360-450	24/360-450	24/480-600	24/480-600
	6.5	Batteriegewicht, min.-max.		kg	370-449	370-449	450-530	450-530
Sonstiges	8.1	Art der Fahrsteuerung			Stufenlos	Stufenlos	Stufenlos	Stufenlos

1) Gemäß Betriebsstandard gemessen
2) Nur für Geräte mit Triplex HiLo Hubgerüst
*Arbeitsgangbreite gem. VDI 2198

Abmessungen des Hubgerüstes

BT staxio

SRE135/SRE135L			Duplex Tele				Duplex HiLo			Triplex HiLo			
h_{23}	Hubhöhe (h_{13} + h_3)	mm	2800	3350	3750	4150	2900	3350	3750	4150	4500	4800	5400
h_1	Höhe Hubgerüst eingefahren	mm	1937	2212	2422	2622	1987	2212	2422	1948	2065	2165	2365
h_2	Freihub	mm	—	—	—	—	1518	1743	1943	1476	1592	1692	1892
h_4	Höhe Hubgerüst ausgefahren	mm	3317	3867	4277	4677	3417	3867	4277	4670	5021	5321	5921

SRE160/SRE160L			Duplex Tele				Duplex HiLo			Triplex HiLo				
h_{23}	Hubhöhe (h_{13} + h_3)	mm	2900	3350	3750	4150	2900	3350	3750	4400	4800	5400	5700	6300
h_1	Höhe Hubgerüst eingefahren	mm	2013	2238	2438	2638	2013	2238	2438	2075	2208	2408	2508	2708
h_2	Freihub	mm	—	—	—	—	1518	1743	1943	1465	1598	1798	1898	2098
h_4	Höhe Hubgerüst ausgefahren	mm	3443	3893	4293	4693	3443	3893	4293	5058	5458	6058	6358	6958

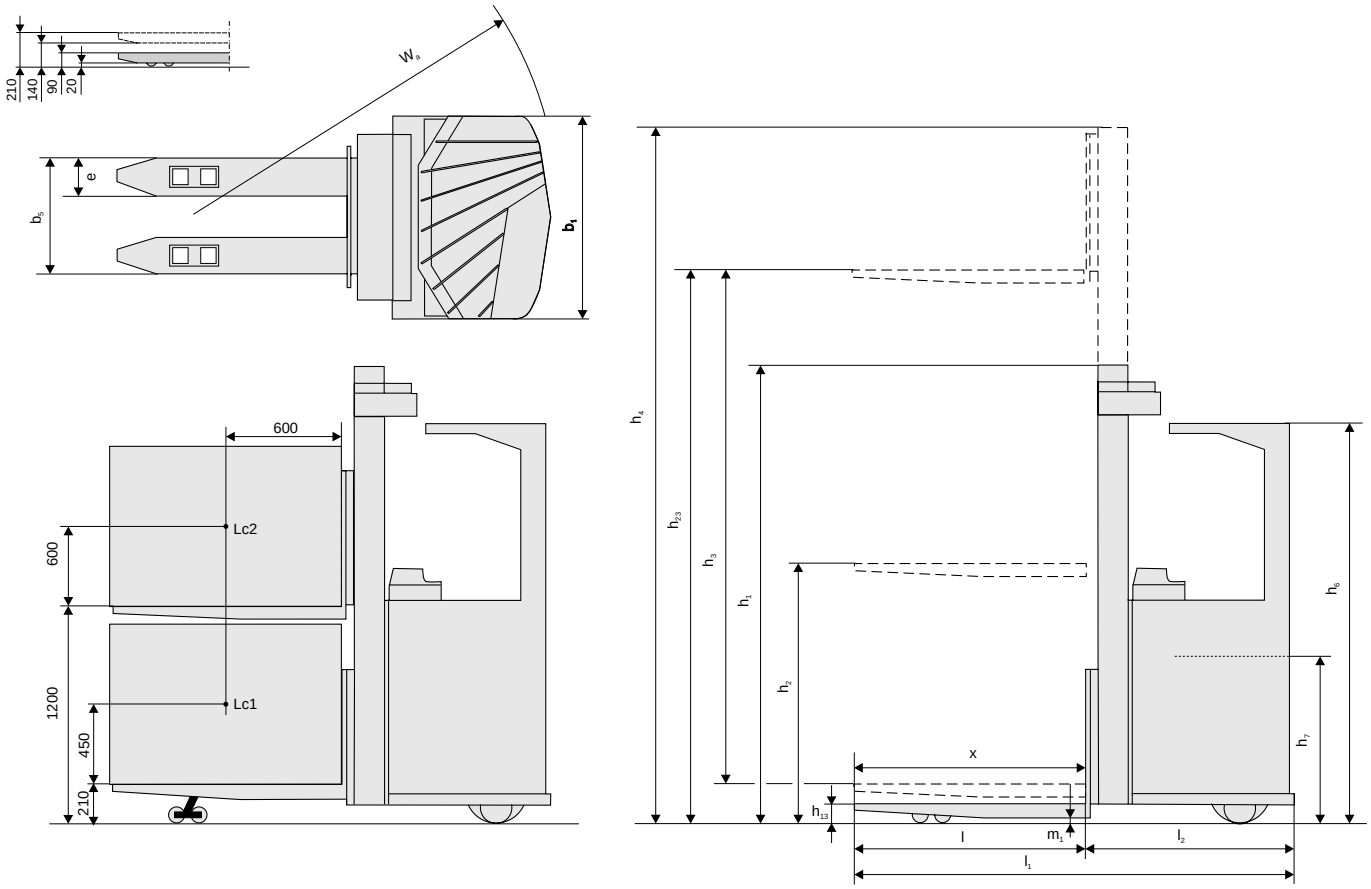

Geräteeigenschaften:

- Initialhub
- Elektronische Lenkung
- Elektronische Geschwindigkeitsregelung
- Freisichthubgerüst
- Fahrer-Sitzkontakt
- Verstellbarer Sitz
- Verstellbares Lenkrad
- Halterung für “Terminal on board” E-bar
- Einfacher Zugang bei Wartungsarbeiten
- Seitlicher Batteriewechsel und Wartung

Die Daten in dieser Broschüre wurden unter unseren Standardtestbedingungen ermittelt und unterliegen den üblichen Toleranzen. Das Betriebsverhalten kann je nach Zustand und tatsächlicher Spezifikation des Staplers, sowie je nach Umgebungseinflüssen variieren. Alle technischen Daten gelten für den Zeitpunkt der Drucklegung. Sie können ohne Vorankündigung im Sinne der technischen Weiterentwicklung geändert werden. Auskunft erteilt Ihr zuständiger Toyota Partner. Die verwendeten Bilder zeigen die Stapler teilweise mit Sonderausstattungen, die nicht zur Standardausstattung gehören. **Stand März 2013**

Toyota Material Handling Deutschland GmbH
Hannoversche Straße 113 • 30916 Isernhagen
Tel.: +49 511 72 62-0 • Fax: +49 511 72 62-137
E-Mail: info@de.toyota-industries.eu
www.toyota-forklifts.de

TOYOTA INDUSTRIAL EQUIPMENT und BT sind Marken von TOYOTA MATERIAL HANDLING in Europa.