Lastenklammer mit gummibeschichteten Armen

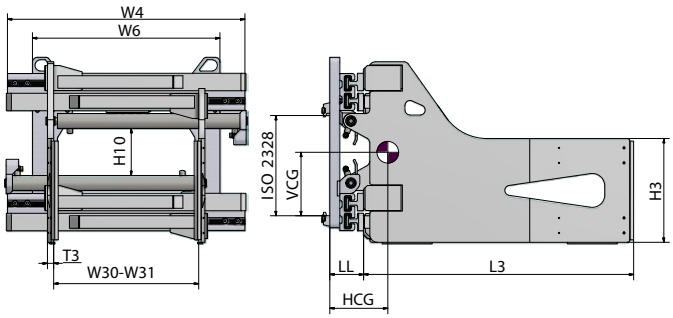

Technische Daten

- W6 - Minimale Breite vom Gabelträger
- Ausführungen mit integriertem Seitenschieber

Modell	Kapazität	W30-W31*	W4	W6	Arme L3 x H3 x T3	H10	LL	HCG	VCG	Gewicht	ISO 2328
	kg/mm	mm	mm	mm	mm	mm	mm	mm	mm	kg	
HBG10-A0T-09	1000/500	410-1550	950	750	900 x 400 x 25	195	175	221	208	400	2A
HBG10-A0T-10	1000/500	410-1550	950	750	1000 x 400 x 25	195	175	271	208	420	2A
HBG10-A1T-09	1000/500	510-1720	950	750	900 x 400 x 25	195	175	223	208	405	2A
HBG10-A1T-10	1000/500	510-1720	950	750	1000 x 400 x 25	195	175	273	208	425	2A
HBG14-A0T-09	1400/500	510-1750	950	750	900 x 400 x 25	195	175	243	216	420	2A
HBG14-A0T-10	1400/500	510-1750	950	750	1000 x 400 x 25	195	175	292	216	427	2A
HBG14-B0T-09	1400/500	410-1650	1050	750	900 x 400 x 25	195	175	237	216	420	2A
HBG14-B0T-10	1400/500	410-1650	1050	750	1000 x 400 x 25	195	175	286	216	440	2A
HBG14-C0T-09	1400/500	530-1850	1150	750	900 x 400 x 25	195	175	233	216	419	2A
HBG14-C0T-10	1400/500	520-1840	1150	750	1000 x 400 x 25	195	175	283	216	439	2A
HBG14-C1T-09	1400/500	320-1450	1150	750	900 x 400 x 25	195	175	234	216	416	2A
HBG14-C1T-10	1400/500	320-1440	1150	750	1000 x 400 x 25	195	175	284	216	436	2A
HBG18-A0T-10	1800/500	520-1740	950	750	1000 x 400 x 30	185	175	258	221	437	2A
HBG18-A0T-12	1800/500	520-1740	950	750	1200 x 400 x 30	185	175	305	221	469	2A
HBG18-B0T-10	1800/500	410-1640	1050	750	1000 x 400 x 30	185	175	251	221	448	2A
HBG18-B0T-12	1800/500	410-1640	1050	750	1200 x 400 x 30	185	175	295	221	483	2A
HBG18-C0T-10	1800/500	540-1940	1150	750	1000 x 400 x 30	185	175	245	221	457	2A
HBG18-C0T-12	1800/500	540-1940	1150	750	1200 x 400 x 30	185	175	287	221	492	2A
HBG18-D0T-10	1800/500	420-1440	1250	850	1000 x 400 x 30	185	175	241	221	467	2A
HBG18-D0T-12	1800/500	420-1440	1250	850	1200 x 400 x 30	185	175	278	221	503	2A
HBG22-A0T-10	2200/500	530-1760	950	750	1000 x 400 x 30	180	175	251	226	441	2A
HBG22-A0T-12	2200/500	530-1760	950	750	1200 x 400 x 30	180	175	277	226	477	2A
HBG22-B0T-10	2200/500	620-2040	1050	750	1000 x 400 x 30	180	175	246	226	452	2A
HBG22-B0T-12	2200/500	620-2040	1050	750	1200 x 400 x 30	180	175	271	226	487	2A
HBG22-C0T-10	2200/500	520-1940	1150	750	1000 x 400 x 30	180	175	243	226	495	2A
HBG22-C0T-12	2200/500	520-1940	1150	750	1200 x 400 x 30	180	175	267	226	497	2A
HBG22-D0T-10	2200/500	530-2060	1250	850	1000 x 400 x 30	180	175	240	226	471	2A
HBG22-D0T-12	2200/500	530-2060	1250	850	1200 x 400 x 30	180	175	263	226	507	2A
HBG26-A0T-10	2600/500	510-1820	1050	750	1000 x 400 x 30	180	177	267	241	458	2A

Modell	Kapazität	W30-W31*	W4	W6	Arme L3 x H3 x T3	H10	LL	HCG	VCG	Gewicht	ISO 2328
	kg/mm	mm	mm	mm	mm	mm	mm	mm	mm	kg	
HBG26-A0T-12	2600/500	510-1820	1050	750	1200 x 400 x 30	180	177	276	241	490	2A
HBG26-B0T-10	2600/500	630-2140	1150	750	1000 x 400 x 30	180	177	261	241	467	2A
HBG26-B0T-12	2600/500	630-2140	1150	750	1200 x 400 x 30	180	177	270	241	499	2A
HBG26-C0T-10	2600/500	490-1880	1250	850	1000 x 400 x 30	180	177	257	241	708	2A
HBG26-C0T-12	2600/500	490-1880	1250	850	1200 x 400 x 30	180	177	265	241	738	2A
HBG26-D0T-10	2600/500	630-2280	1320	850	1000 x 400 x 30	180	177	247	241	728	2A
HBG26-D0T-12	2600/500	630-2280	1320	850	1200 x 400 x 30	180	177	256	241	758	2A
HBG30-A0T-12	3000/500	570-2030	1150	850	1200 x 400 x 35	175	203	308	251	758	3A
HBG30-A0T-14	3000/500	570-2030	1150	850	1400 x 400 x 35	175	203	350	251	778	3A
HBG30-B0T-12	3000/500	470-1930	1250	850	1200 x 400 x 35	175	203	301	251	769	3A
HBG30-B0T-14	3000/500	470-1930	1250	850	1400 x 400 x 35	175	203	343	251	789	3A
HBG30-C0T-12	3000/500	600-1900	1320	850	1200 x 400 x 35	175	203	296	251	803	3A
HBG30-C0T-14	3000/500	600-1900	1320	850	1400 x 400 x 35	175	203	336	251	823	3A

*** Öffnungsbereich über die Armepitzen gemessen**

Optionen
Separater Seitenschieber: 100 + 100 mm für ISO/FEM 2
Separater Seitenschieber: 100 + 100 mm für ISO/FEM 3
2 hydraulische Funktionen – Unabhängige Armsteuerung
Untere Schnellwechselhaken der Klasse 2 oder Klasse 3
Rahmen Stoßstange

Auf Anfrage erhältlich

- Andere Armabmessungen
- Arme mit Aufhängungsklasse B
- Lastschutzgitter
- Modelle ohne Seitenschieber
- 360° drehende Ausführungen

- Dieses Anbaugerät in Betrieb sehen