Vierwege-Schubmaststapler 2,7 t

BT reflex

F-Serie

FRE270

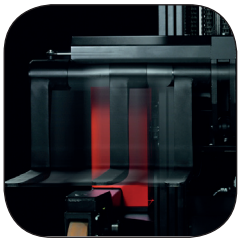

TOYOTA

MATERIAL HANDLING

www.toyota-forklifts.eu

Vierwege-Schubmaststapler

Technische Daten					FRE270
Kennzeichen	1.1	Hersteller			Toyota
	1.2	Typ			FRE270
	1.3	Antrieb			Elektrisch
	1.4	Bedienung			Sitz
	1.5	Tragfähigkeit/Last	Q	kg	2700
	1.6	Lastschwerpunkt	c	mm	400 [1]/600 [2]
	1.8	Lastabstand	x	mm	450
	1.9	Radstand	y	mm	1514
Gewicht	2.1	Eigengewicht inkl. Batterie		kg	4520 [3]
	2.3	Achslast Gabel zurück ohne Last, Antriebsrad/Radarmräder		kg	3323/1351
	2.4	Achslast Gabel vor mit Last, Antriebsrad/Radarmräder		kg	1366/6016
	2.5	Achslast Gabel zurück mit Last, Antriebsrad/Radarmräder		kg	3360/4020
Räder	3.1	Bereifung			Polyurethan
	3.2	Reifengröße vorn (Lastseite), Lastrad/schwenkbare Stützräder			350x108 / 300x50 (2)
	3.3	Reifengröße hinten (Chassisseite), Antriebsrad/schwenkbare Stützräder			350x128 / 230x65 (2)
	3.5	Räder, Anzahl vorn/hinten (x=angetrieben)			2/2 (1x)
	3.6	Spurweite vorn (Lastseite)	b_{10}	mm	1560
	3.7	Spurweite hinten (Chassisseite)	b_{11}	mm	825
Abmessungen	4.1	Neigung Gabel vor/zurück	α/β	Grad	6/3
	4.2	Höhe Hubgerüst eingefahren	h_1	mm	2950
	4.3	Freihub	h_2	mm	2087
	4.4	Hub	h_3	mm	6255
		Hubhöhe	h_{23}	mm	6300
	4.5	Höhe Hubgerüst ausgefahren	h_4	mm	7120
	4.7	Höhe Schutzdach (Kabine)	h_6	mm	2260
	4.8	Sitzhöhe	h_7	mm	1160
	4.10	Höhe Radarme	h_8	mm	480
	4.15	Gabelhöhe abgesenkt	h_{13}	mm	45
	4.19	Gesamtlänge	l_1	mm	2160*
	4.20	Länge einschl. Gabelrücken	l_2	mm	1460
	4.21	Gesamtbreite	b_1	mm	1710
	4.22	Gabelzinkenmaße	s/e/l	mm	45/100[1]/1150, 45/125[2]/1150
	4.25	Maß über Gabel (Gabelstellung min./max.)	b_5	mm	540/2220[1], 400/960[2]
	4.26	Breite zwischen Radarmen	b_4	mm	1295
	4.28	Vorschub	l_4	mm	700
	4.32	Bodenfreiheit Mitte Radstand	m_2	mm	130
	4.33	Arbeitsgangbreite bei Palette 1000 x 1200 quer **	A_{st}	mm	2860
	4.34	Arbeitsgangbreite bei Palette 800 x 1200 längs **	A_{st}	mm	3060
	4.35	Wenderadius	W_a	mm	1988
	4.37	Länge über Radarme	l_7	mm	1960
Leistung	5.1	Fahrgeschwindigkeit mit/ohne Last		km/h	8,0/8,0
	5.2	Hubgeschwindigkeit mit/ohne Last		m/s	0,25/0,44
	5.3	Senkgeschwindigkeit mit/ohne Last		m/s	0,33/0,38
	5.8	Max. Steigfähigkeit mit/ohne Last [4]		%	7/12
	5.10	Betriebsbremse			Elektrisch
Motor	6.1	Fahrmotor/ED (S2 60')		kW	7,5
	6.2	Hubmotor/ ED (S3 15%)		kW	14
	6.4	Batteriespannung, Nennkapazität		V/Ah	48/750
	6.5	Batteriegewicht		kg	1150
	6.6	Energieverbrauch nach VDI Zyklus [5]		kWh/h	
Sonstiges	8.1	Art der Fahrsteuerung			Transistor, stufenlos
	8.4	Schalldruckpegel nach EN 12 053 (am Fahrerohr)		dB(A)	72

[1] Typ "a" Zinkenverstellgerät (Verstellbereich 540 - 2220 mm)
[2] Typ "b" Zinkenverstellgerät (Verstellbereich 400 - 960 mm)
[3] Triplex Hubgerüst mit 6300 mm Hubhöhe
[4] Gemäß Betriebsstandard gemessen
[5] Für nähere Informationen wenden Sie sich bitte an Ihren zuständigen Vertriebspartner
*) Abhängig von der Gabellänge
**) Arbeitsgangbreite gem. VDI 2198

Alle Daten basieren auf der Tabellenkonfiguration. Andere Konfigurationen können zu anderen Werten führen.
Toyota Material Handling Manufacturing Sweden AB Produkte und Spezifikationen können ohne vorherige Ankündigung Änderungen unterzogen werden.

Abmessungen des Hubgerüstes

BT reflex

FRE270				Duplex HiLo		Triplex HiLo							
	Hubhöhe	h_{23}	mm	4150	4500	4800	5400	5700	6300	6700	7000	7500	8000
	Hub	h_3	mm	4105	4455	4755	5355	5655	6255	6655	6955	7455	7955
FRE270	Höhe Hubgerüst eingefahren	h_1	mm	2920	3100	2450	2650	2750	2950	3180	3280	3550	3710
	Freihub	h_2	mm	2050	2230	1587	1787	1887	2087	2320	2420	2687	2853
	Höhe Hubgerüst ausgefahren	h_4	mm	4980	5330	5620	6220	6520	7120	7520	7820	8330	8820

Typ Zinkenverstellgerät			Lastschwer-punkt		Resttragfähigkeit	Hubhöhe
FRE270		mm	400	600	kg	h_{23} mm
	Zinkenverstellgerät 540—2220 (”a”)	mm	X		2700	5700
		mm	X		2200	8000
		mm		X	2250	5400
		mm		X	1700	8000
	Zinkenverstellgerät 400—960 (”b”)	mm	X		2700	6300
		mm	X		2200	8000
		mm		X	2700	4500
		mm		X	1700	8000

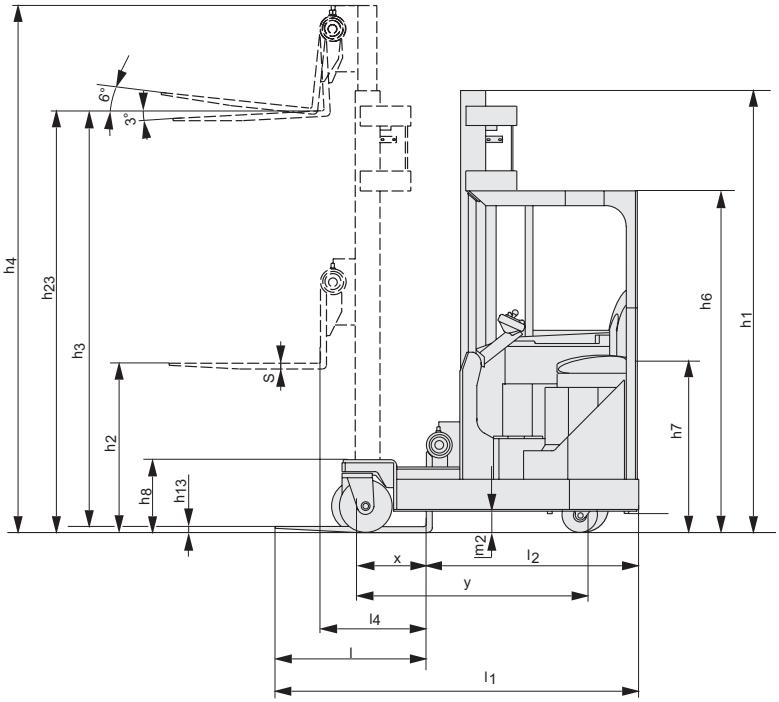

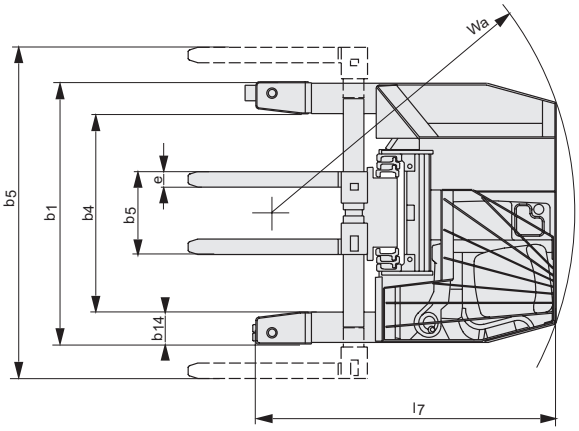

”a” Zinkenverstellgerät außerhalb der Radarme

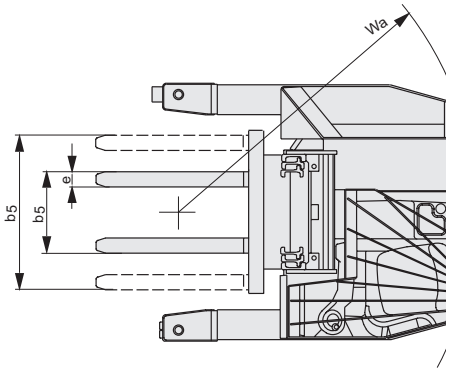

”b” Zinkenverstellgerät zwischen den Radarme

Geräteeigenschaften:

- Vierwege-Stapler mit AC-Technik
- Vierpunkt-Auflage für maximale Stabilität
- Freisichthubgerüst: Duplex und Triplex mit Gabelneigung
- Hydraulisches Zinkenverstellgerät als Standard
- Ergonomischer Arbeitsplatz mit Frontsitz Position
- Alle hydraulischen Funktionen durch Minihebel steuerbar
- 360°-Lenkung für maximale Wendigkeit
- Fahrtrichtungsanzeige
- Automatische Parkbremse
- Batterie auf Rollenbett für einfachen horizontalen Batteriewechsel

TP-Technical Publications, Sweden — 747600-120, version 2, 2017-09-28

TOYOTA und BT sind Marken von TOYOTA MATERIAL HANDLING EUROPE.

TOYOTA

MATERIAL HANDLING