# Elektro-Niederhubwagen 2,0 t

BT levio

*R-Serie*

LRE200

TOYOTA

MATERIAL HANDLING

www.toyota-forklifts.eu

# Elektro-Niederhubwagen Fahrersitz

| Technische Daten | | | | | LRE200 |
|---|---|---|---|---|---|
| Kennzeichen | 1.1 | Hersteller | | | Toyota |
| | 1.2 | Typ | | | LRE200 |
| | 1.3 | Antrieb | | | Elektro |
| | 1.4 | Bedienung | | | Sitz |
| | 1.5 | Tragfähigkeit/Last | Q | kg | 2000 |
| | 1.6 | Lastschwerpunkt | c | mm | 600 |
| | 1.8 | Lastabstand | x | mm | 899/956 |
| Gewicht | 2.1 | Eigengewicht ohne Batterie | | kg | 750 |
| | 2.2 | Achslast mit Last vorn/hinten | | kg | 1490/1860 |
| | 2.3 | Achslast ohne Last vorn/hinten | | kg | 1045/305 |
| Räder | 3.1 | Bereifung | | | Vulkollan® |
| | 3.2 | Reifengröße vorn | | mm | Ø 80 |
| | 3.3 | Reifengröße hinten | | mm | Ø 250 |
| Grundabmessungen | 4.4 | Hub | $h_3$ | mm | 120 |
| | | Hubhöhe | $h_{23}$ | mm | 205 |
| | 4.7 | Höhe Schutzdach, min./max. | $h_6$ | mm | 1425/1980 |
| | 4.8 | Sitzhöhe | $h_7$ | mm | 900-980 |
| | 4.15 | Gabelhöhe abgesenkt | $h_{13}$ | mm | 85 |
| | 4.19 | Gesamtlänge | $l_1$ | mm | 2124 |
| | 4.20 | Länge einschl. Gabelrücken | $l_2$ | mm | 974 |
| | 4.21 | Gesamtbreite | $b_1$ | mm | 1020 |
| | 4.22 | Gabelzinkenmaße | e/l | mm | 180/1150 |
| | 4.25 | Maß über Gabel | $b_5$ | mm | 520/570/685 |
| | 4.32 | Bodenfreiheit Mitte Radstand | $m_1$ | mm | 28 |
| | 4.35 | Wenderadius | $W_a$ | mm | 1910 |
| Leistungsdaten | 5.1 | Fahrgeschwindigkeit mit/ohne Last | | km/h | 8,6/10,1 |
| | 5.2 | Hubgeschwindigkeit mit/ohne Last | | m/s | 0,04/0,05 |
| | 5.3 | Senkgeschwindigkeit mit/ohne Last | | m/s | 0,04/0,03 |
| | 5.8 | max. Steigfähigkeit mit/ohne Last [1)] | | % | 8/15 |
| | 5.10 | Betriebsbremse | | | Hydraulisch-mechanisch |
| Motor | 6.1 | Fahrmotor, Leistung S2 60 min | | kW | 2,6 |
| | 6.2 | Hubmotor, Leistung bei S3 10% | | kW | 2,0 |
| | 6.4 | Batteriespannung, Nennkapazität | | V/Ah | 24/375-620 |
| | 6.5 | Batteriegewicht, min./max. | | kg | 382/490 |
| Sons-tiges | 8.1 | Art der Fahrsteuerung | | | Stufenlos |
| | | | | | |

1) Gemäß Betriebsstandard gemessen.

Alle Daten basieren auf der Tabellenkonfiguration. Andere Konfigurationen können zu anderen Werten führen.
Toyota Material Handling Manufacturing Sweden AB Produkte und Spezifikationen können ohne vorherige Ankündigung Änderungen unterzogen werden.

# Abmessungen

BT levio

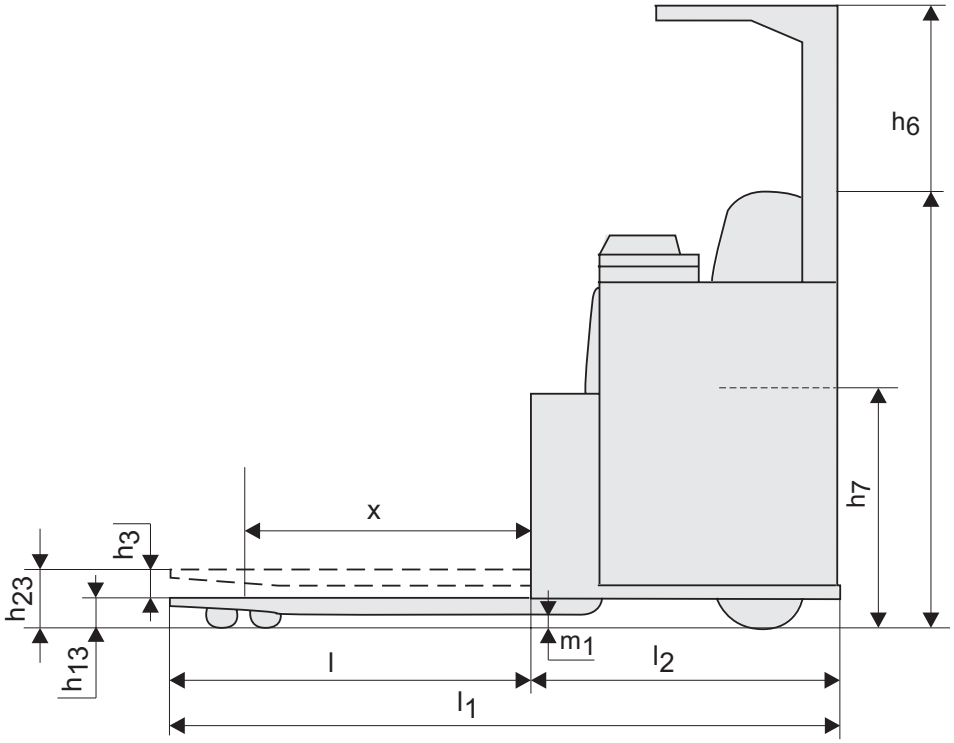


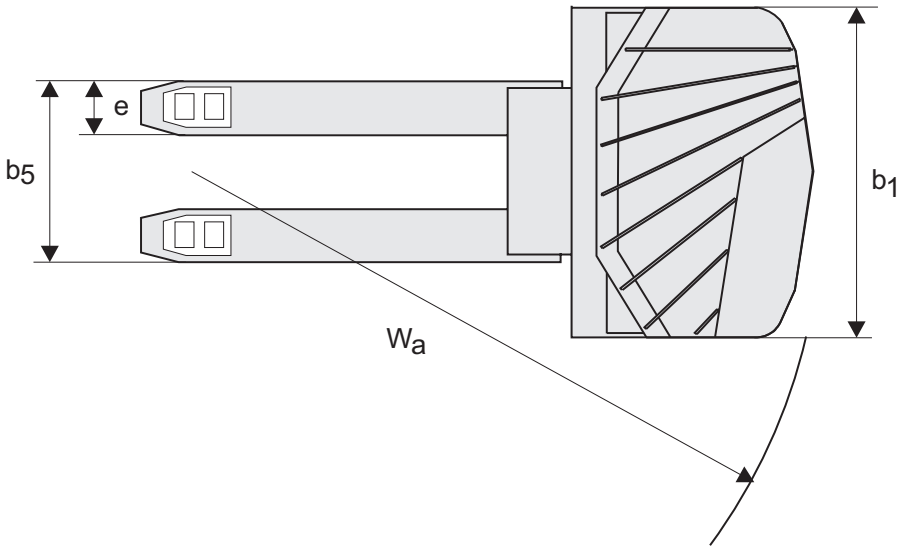

## Geräteeigenschaften:

- Display
- Servolenkung/Elektronische Lenkung
- Fahrer-Sitzkontakt
- Freisicht-Fahrerschutzdach (optional)
- Verstellbarer Sitz
- Verstellbares Lenkrad
- Einfacher Zugang bei Wartungsarbeiten

TP-Technical Publications, Sweden — 747300-120, version 2, 2017-10-24

TOYOTA und BT sind Marken von TOYOTA MATERIAL HANDLING EUROPE.

TOYOTA

MATERIAL HANDLING