Elektro-Niederhubwagen 3,0 t

BT levio

R-Serie

LRE300

LRE300T

TOYOTA

MATERIAL HANDLING

www.toyota-forklifts.eu

Elektro-Niederhubwagen Fahrersitz

Technische Daten					LRE300	LRE300T
Kennzeichen	1.1	Hersteller			Toyota	Toyota
	1.2	Typ			LRE300	LRE300T
	1.3	Antrieb			Elektro	Elektro
	1.4	Bedienung			Sitz	Sitz
	1.5	Tragfähigkeit/Last	Q	kg	3000	3000
	1.6	Lastschwerpunkt	c	mm	600	600
	1.8	Lastabstand	x	mm	1852/2352/2682	1852/2352/2682
Gewicht	2.1	Eigengewicht ohne Batterie		kg	1720	1900
	2.2	Achslast mit Last vorn/hinten		kg	3300/2720	3490/3030
	2.3	Achslast ohne Last vorn/hinten		kg	2430/590	2830/680
Räder	3.1	Bereifung			Polyurethan	Polyurethan
	3.2	Reifengröße vorn		mm	Ø 90	Ø 90
	3.3	Reifengröße hinten		mm	Ø 350	Ø 350
Grundabmessungen	4.2	Höhe Fahrerkabine	h_{15}	mm	1800	2115
	4.4	Hub	h_3	mm	110	110
		Hubhöhe	h_{23}	mm	200	200
	4.8	Sitzhöhe	h_7	mm	1270	1585
	4.15	Gabelhöhe abgesenkt	h_{13}	mm	90	90
	4.19	Gesamtlänge	l_1	mm	3670	3670
	4.20	Länge einschl. Gabelrücken	l_2	mm	1280	1280
	4.21	Gesamtbreite	b_1	mm	1000	1000
	4.22	Gabelzinkenmaße	e/l	mm	195/2390 1)	195/2390 1)
	4.25	Maß über Gabel	b_5	mm	550/560/680	550/560/680
	4.32	Bodenfreiheit Mitte Radstand	m_1	mm	30	30
	4.35	Wenderadius	W_a	mm	3150	3150
Leist.	5.1	Fahrgeschwindigkeit mit/ohne Last		km/h	13,3/15,1	18,0/19,9
	5.10	Betriebsbremse			Regeneratorisch	Regeneratorisch
Motor	6.1	Fahrmotor, Leistung S2 60 min		kW	9,0	7,5 x 2
	6.2	Hubmotor, Leistung bei S3 4%		kW	2,0	2,0
	6.4	Batteriespannung, Nennkapazität		V/Ah	48/840	48/840
	6.5	Batteriegewicht		kg	1330	1600
Sons-tige	8.1	Art der Fahrsteuerung			AC stufenlos	AC stufenlos
	8.6	Lenkung			360° Elektronisch	360° Elektronisch

1) Weitere Optionen sind verfügbar

Alle Daten basieren auf der Tabellenkonfiguration. Andere Konfigurationen können zu anderen Werten führen.
Toyota Material Handling Manufacturing Sweden AB Produkte und Spezifikationen können ohne vorherige Ankündigung Änderungen unterzogen werden.

Abmessungen

BT levio

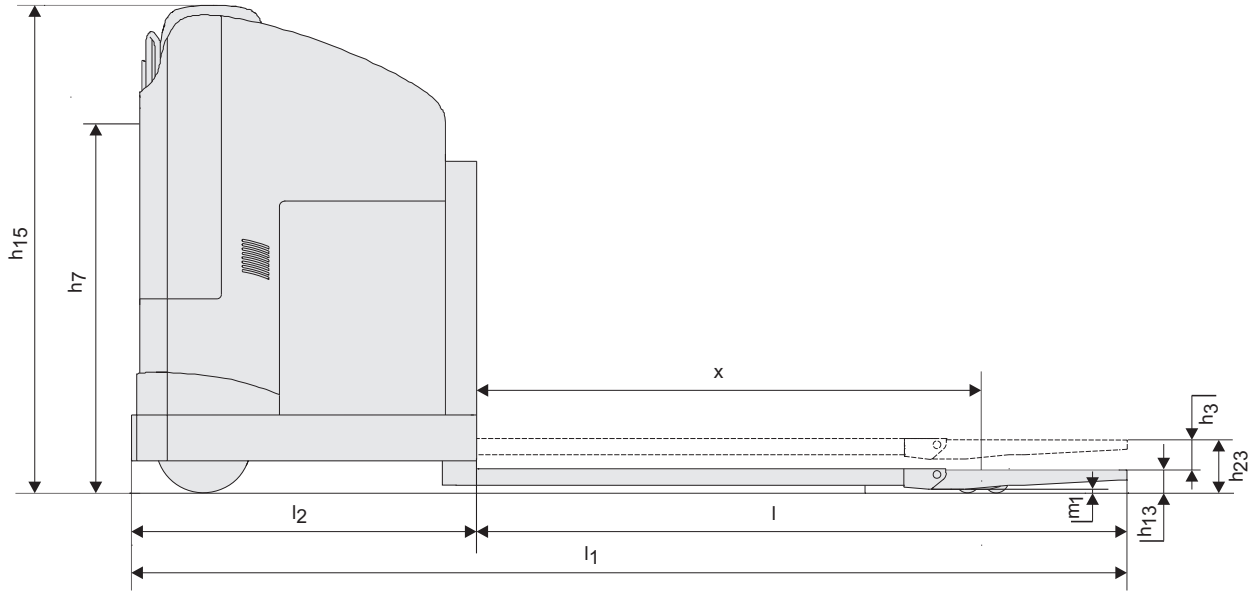

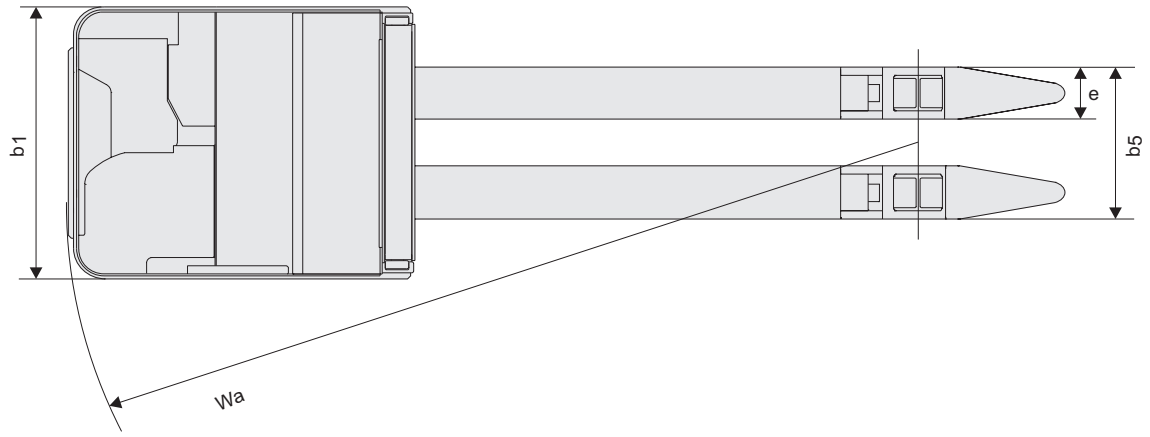

Geräteeigenschaften:

- Hochleistungsausführungen mit Twin-Motor
- Elektronische Lenkung
- Progressive 360° - Endloslenkung
- Automatische Verzögerung/Abbremsung
- PIN-Code
- Fahrer-Sitzkontakt
- Verstellbarer Sitz
- Verstellbares Lenkrad
- Einfacher Zugang bei Wartungsarbeiten

TP-Technical Publications, Sweden — 747301-120, version 2, 2017-10-24

TOYOTA und BT sind Marken von TOYOTA MATERIAL HANDLING EUROPE.

TOYOTA

MATERIAL HANDLING